

D: ACHTUNG! **GB:** WARNING! **F:** ATTENTION! **I:** AVVERTENZA! **NL:** WAARSCHUWING! **E:** ¡ADVERTENCIA! **P:** ATENÇÃO! **DK:** ADVARSEL! **S:** VARNING! **FIN:** VAROITUS! **N:** ADVARSEL! **H:** FIGYELMEZTETÉS! **CZ:** UPOZORNĚNÍ! **PL:** OSTRZEŻENIE! **GR:** ΠΡΟΕΙΔΟΠΟΙΗΣΗ! **RUS:** ВНИМАНИЕ! **TR:** UYARI! **SI:** OPOZORILO! **HRV:** UPOZORENJE! **SK:** UPOZORNENIE! **BG:** ВНИМАНИЕ! **RO:** AVERTISMENT! **UA:** УВАГА! **EST:** HOIATUS! **LT:** ĮSPĖJIMAS! **LV:** BRĪDINĀJUMS! **AR:** تحذير !

D: Benutzung unter unmittelbarer Aufsicht von Erwachsenen. Sorgfältige Anbringung der Aufkleber durch einen Erwachsenen. Oberfläche des Produktes vor dem Bekleben mit Etiketten mit handelsüblichem Glasreiniger von Fett und Staub befreien. Volle Haftkraft der Etiketten wird nach 48 Stunden erreicht. Regelmäßig Befestigungen kontrollieren. Keine Änderungen vornehmen, welche die Sicherheit in Frage stellen! Nicht hinter einem motorisierten Fahrzeug herziehen. Bei Benutzung immer Schuhe tragen. Fahrzeuge dürfen nicht in der Nähe von Swimming Pools, Stufen, Hügel, Straßen oder Steigungen benutzt werden. Tragekapazität nur für ein Kind (bis zu 50 kg).

GB: To be used under the direct supervision of an adult. Careful application of the stickers by an adult. Before applying stickers to the product, use a household glass cleaner to remove grease and dust from the surface. The stickers will take 48 hours to fully adhere. Check fastenings regularly. Do not make any modifications which might impair safety! Do not tow behind a motorised vehicle. Always wear shoes during use. Vehicles must not be used near swimming pools, steps, hills, roads or inclines. Carrying capacity only for one child (up to 50 kg).

F: À utiliser sous la surveillance d'un adulte. Pose méticuleuse des autocollants par un adulte. Avant d'apposer des autocollants, nettoyer la surface avec du produit pour vitre en vente dans le commerce afin d'éliminer la poussière et les traces de graisse. Les autocollants atteignent leur adhérence maximale au bout de 48 heures. Vérifier régulièrement les fixations. Ne procéder à aucun changement susceptible de compromettre la sécurité! Ne pas tirer derrière un véhicule motorisé. Toujours porter des chaussures en cas d'utilisation. Les véhicules ne doivent pas être utilisés à proximité de piscines, de marches, collines, de rues ou de montées. Peut supporter un seul enfant (pesant au plus 50 kg).

I: Da usare sotto la diretta sorveglianza di un adulto. Applicazione accurata degli adesivi ad opera di un adulto. Prima di applicare le etichette rimuovere dalla superficie del prodotto grasso e polvere con un normale prodotto detergente per vetri. Dopo 48 ore le etichette adesive sono perfettamente incollate. Controllare regolarmente gli elementi di fissaggio. Non apportare alcuna modifica che pregiudichi la sicurezza! Non trainare dietro un veicolo motorizzato. Durante l'uso è necessario indossare sempre le scarpe. I veicoli non devono essere utilizzati nelle vicinanze di piscine, scale, dossi, strade o salite. Portata solo per un bambino (fino a 50 kg).

NL: Gebruiken onder direct toezicht van een volwassene. Zorgvuldig aanbrengen van de sticker door een volwassene. Oppervlak van het product voor het beplakken met etiketten vrijmaken van vet en stof met een in de handel verkrijgbare glasreiniger. De volledige hechtingskracht van de etiketten wordt na 48 uur bereikt. Regelmatig bevestigingen controleren. Geen wijziging doorvoeren, die de veiligheid in gevaar zou kunnen brengen! Niet achter een motorvoertuig aan trekken. Tijdens gebruik altijd schoenen dragen. Voertuigen mogen niet in de buurt van zwembaden, trappen, heuvels, straten of hellingen worden gebruikt. Draagvermogen alleen voor één kind (t/m 50 kg).

E: Utilícese bajo la vigilancia directa de un adulto. Los adhesivos deben ser colocados cuidadosamente por un adulto. Limpie la grasa y el polvo de la superficie del producto con limpiacristales convencional antes de pegar las etiquetas. La fuerza adhesiva completa de las etiquetas se alcanza después de 48 horas. Controle las sujeciones periódicamente. ¡No realizar modificaciones que puedan poner en peligro la seguridad! No ir detrás de un vehículo motorizado. Póngase siempre zapatos al usarlo. Los vehículos no se deben usar en lugares cerca de piscinas, escalones, colinas, calles, cuestas o pendientes. La capacidad de carga sólo es para un niño (de hasta 50 kg).

P: A utilizar sob a vigilância directa de adultos. Colocação cuidadosa dos autocolantes por um adulto. Limpar pó e sujidade da superfície do produto com um convencional produto de limpeza para vidros antes de colar as etiquetas. A força adesiva total das etiquetas é atingida após 48 horas. Controlar regularmente as junções das peças. Não efectuar alterações que possam colocar em risco a segurança! Não engatar atrás de um veículo motorizado. Usar sempre calçado durante a utilização. Os veículos não devem ser usados na proximidade de piscinas, degraus, declives, ruas ou rampas. Capacidade para uma criança (até 50 kg).

DK: Må kun anvendes under opsyn af en voksen. Mærkaten skal anbringes omhyggeligt af en voksen. Rengør produktets overflade for fedt og støv med et gængs glasrengøringsmiddel inden påklæbning af etiketter. Etiketterne opnår deres fulde klæbekraft efter 48 timer. Kontroller fastgørelserne regelmæssigt. Foretag ingen ændringer, der har indflydelse på sikkerheden! Lad dig ikke trække af et motorkøretøj. Benyt altid sko ved brugen. Køretøjet må ikke benyttes i nærheden af swimmingpools, trapper, bakker, veje eller stigninger. Bærekapacitet kun til ét barn (op til 50. kg).

S: Ska användas under tillsyn av vuxen. Noggrannt fäste av klisterlapparna av en vuxen person. Rengör produktens yta från fett och damm med normal glasrengöring innan du klistrar på några etiketter. Etiketterna fäster med full kraft efter 48 timmar. Kontrollera fästena regelbundet. Gör inga ändringar som kan påverka säkerheten! Drag inte efter motorfordon. Ha alltid skor på när du använder fordonet. Fordonet får inte användas nära swimming pools, trappor, kullar, gator eller backar. Kan bara bära ett barn (upp till 50 kg).

FIN: Lelua saa käyttää vain aikuisen välittömässä valvonnassa. Aikuisen on kiinnitettävä tarra huolellisesti. Puhdista tuotteen pinta ennen tarrojen liimausta rasvasta ja pölystä tavanomaisella lasinpuhdistusaineella. Tarrojen liimaus on pysyvää 48 tunnin kuluttua. Tarkastakaa kiinnikkeet säännöllisesti. Älä suorita mitään turvallisuutta vaarantavia muutoksia! Ei saa vetää moottoroidun ajoneuvon perässä. Käytön aikana tulee käyttää kenkiä. Ajoneuvoja ei saa käyttää uima-altaiden, portaiden, mäkien, teiden tai rinteiden lähellä. Kantaa ainoastaan yhden lapsen (kork. 50 kg).

N: Må kun brukes under tilsyn av voksne. Klistremerket må plasseres forskriftsmessig av en voksen person. Bruk vindus/glass-spray til å fjerne fett og støv fra overflaten før klistremerkene settes på. Limet på klistremerkene herder etter 48 timer. Skruforbindelsene må kontrolleres regelmessig. Det må ikke foretas endringer som kan ha innflytelse på sikkerheten! Må ikke dras bak et motorkjøretøy. Under bruken må du alltid ha på deg sko. Kjøretøyene må ikke brukes i nærheten av svømmebasseng, trapper, hauger, veier eller bratte bakker. Bærekapasitet kun for ett barn (på opptil 50 kg).

H: Csak felnőtt közvetlen felügyelete mellett használható! A matricák gondos felhelyezését egy felnőtt végezze. A címkék felragasztása előtt a termék felületéről távolítsa el a zsírt és a port, a kereskedelmi forgalomban kapható üvegtisztítóval. A címkék teljes tapadó erejüket 48 óra múlva érik el. A rögzítéseket rendszeresen ellenőrizni kell. Ne hajtson végre olyan módosításokat, melyek a biztonságot veszélyeztetik! Nem szabad motoros jármű után húzni. Használat közben mindig cipőt kell viselni. A járműveket nem szabad használni úszómedence, lépcső, domb, utca vagy emelkedő közelében. Teherbírás csak egy gyermek számára (max. 50 kg).

CZ: Používat pouze pod dohledem dospělé osoby. Nálepky musí pečlivě nanést dospělá osoba. Před polepením nočníku nálepkami odstraňte z jeho povrchu mastnoty a prach pomocí běžného čisticího prostředku na sklo. Nálepky pevně drží na nočníku po 48 hodinách. Kontrolujte pravidelně upevnění. Neprovádějte žádné změny, které zpochybňují bezpečnost! Netáhněte za motorových vozidlem. Při používání buďte vždy obutí. Auta se nesmí používat v blízkosti bazénů, schodů, kopců, ulice nebo stoupání. Nosnost pouze pro jedno dítě (do 50 kg).

PL: Do użytku pod bezpośrednim nadzorem osoby dorosłej. Staranne umieszczenie naklejki przez osobę dorosłą. Przed naklejeniem etykietek powierzchnię produktu oczyścić z tłuszczu i kurzu dostępnym w handlu środkiem do czyszczenia szyb. Etykiety przytwierdzone są całkowicie po upływie 48 godzin. Kontroluj systematycznie zamocowania. Nie przeprowadzać żadnych zmian mających wpływ na bezpieczeństwo! Nie wolno ciągnąć pojazdem zmotoryzowanym. Przy użytkowaniu noś zawsze buty. Nie używaj pojazdów w pobliżu basenów, schodów, pagórków, ulic i wzniesień. Nośność tylko dla jednego dziecka (do 50 kg).

GR: Να χρησιμοποιείται υπό την άμεση επίβλεψη ενηλίκου. Προσεκτική τοποθέτηση της αυτο-κόλλητης ετικέτας μέσω ενός ενηλίκου. Πριν από την επικόλληση ετικετών καθαρίζετε την επιφάνεια του προϊόντος από λίπη και σκόνες με απορρυπαντικό γυαλιών που μπορείτε να προμηθευτείτε από το εμπόριο. Η πλήρης κολλητική δύναμη ετικετών επιτυγχάνεται μετά από 48 ώρες. Ελέγχετε τακτικά τις συνδέσεις. Απαγορεύονται οι αλλαγές που μειώνουν την ασφάλεια! Μην τραβάτε πίσω από όχημα που διαθέτει κινητήρα. Κατά τη χρήση πρέπει το παιδί να φοράει πάντα παπούτσια. Τα οχήματα δεν επιτρέπεται να χρησιμοποιούνται κοντά σε πισίνες, σκαλοπάτια, λόφους, δρόμους ή αναβάσεις. Αντοχή μόνο για ένα παιδί (έως 50 kg).

RUS: Пользование под непосредственным присмотром взрослых. Тщательное прикрепление наклейки взрослым лицом. Перед наклеиванием этикеток очистить поверхность изделия от жира и пыли стандартным средством для мытья стекол. Полное приклеивание этикеток достигается спустя 48 часов. Регулярно проверяйте крепления. Не предпринимать изменений, которые могут поставить под вопрос безопасность эксплуатации! Не буксировать моторизированными транспортными средствами. Пользоваться только в обуви. Машины не должны использоваться в близи бассейнов, ступеней, холмов, дорог или на уклоне. Выдерживает вес только одного ребенка (до 50 кг).

TR: Yalnızca ve doğrudan yetişkinlerin gözetiminde kullanılabilir. Etiketlerin bir yetişkin tarafından özenle yapıştırılması gerek. Ürün yüzeyine etiket yapıştırmadan önce bilinen cam temizleme maddesi ile yağını ve tozunu temizleyiniz. Etiket tam yapışma gücüne 48 saat sonra ulaşır. Sabitlemeleri düzenli olarak kontrol ediniz. Güvenliği etkileyecek değişiklikler yapmayınız! Motorlu araçların arkasından çektirmeyiniz. Kullanırken daima ayakkabı giyiniz. Araçlar, yüzme havuzlarının, merdivenlerin, tepelerin, sokakların veya yükseltilerin yakınlarında kullanılmamalıdır. Taşıma kapasitesi yalnızca bir çocuk (50 kg'ye kadar) için.

SI: Igrača se sme uporabljati samo pod neposrednim nadzorom odrasle osebe. Odrasli skrbno namesti nalepko. Preden nalepite nalepke, s pomočjo običajnega čistila za stekla, ki je na voljo v prosti prodaji, s površine izdelka očistite morebitno maščobo in prah. Nalepke se na površino izdelka čvrsto prilepijo po 48 urah. Redno pregledujte pritrdilne elemente. Ne izvajajte nobenih sprememb, ki bi lahko ogrozile varnost! Ne dovolite vlečenja s strani motornega vozila. Pri uporabi vedno nosite čevlje. Vozil ne smete uporabljati v bližini bazenov, stopnic, gričev, cest ali strmin. Nosilna zmogljivost le za enega otroka (do 50 kg).

HRV: Smije se koristiti samo pod neposrednim nadzorom odraslih. Odrasla osoba odmah treba postaviti naljepnice. Prije ljepljenja etiketa očistite površinu proizvoda od masti i prašine uobičajenim sredstvom za čišćenje stakla. Potpuno prianjanje etiketa postiže se nakon 48 sati. Kontrolirati redovno učvršćenje. Ne provoditi promjene, koje bi mogle uticati na sigurnost! Ne povlačiti za motoriziranim vozilom. Pri korištenju uvijek nositi cipele. Vozila se ne smiju koristiti u blizini bazena, stuba, brežuljaka, ulica ili uzbrdica. Kapacitet nosivosti samo za jedno dijete (do 50 kg).

SK: Používať pod priamym dohľadom dospelej osoby. Nálepky musí dôkladne prilepiť dospelá osoba. Pred polepením nočníka nálepkami odstráňte z jeho povrchu mastnoty a prach pomocou bežného čistiaceho prostriedku na sklo. Nálepky pevne držia na nočníku po 48 hodinách. Kontrolujte pravidelne upevnenie. Nevykonávajte žiadne zmeny, ktoré spochybňujú bezpečnosť! Neťahajte za motorovým vozidlom. Pri používaní buďte vždy obutí. Auto sa nesmie používať v blízkosti bazéna, schodov, kopca, ulice či stúpania. Nosnosť len pre jedno dieťa (do 50 kg).

BG: Да се употребява само при пряк надзор от възрастен. Внимателно поставяне на етикетите от възрастно лице. Почистете от мазнина и прах повърхността на продукта с обикновен препарат за почистване на стъкло, преди да залепите етикетите. Пълното залепване на етикетите се постига след 48 часа. Да се контролират редовно закрепванията. Не правете промени, които поставят безопасността под съмнение! Не теглете зад моторизирано превозно средство. Носете винаги обувки при използване. Превозните средства не трябва да се използват в близост до басейни, стълби, хълмове, улици или наклони. Носещ капацитет само за едно дете (до 50 кг.).

RO: A se folosi sub directa supraveghere a unei persoane adulte. Plasarea grijulie a autocolanților de către un adult. Înainte de lipirea etichetelor, a se elibera suprafața produsului de grăsimi și praf cu agent de curățare pentru geamuri. Forța adezivă deplină a etichetelor se atinge după 48 ore. A se controla cu regularitate elementele de fixare. A nu se întreprinde modificări care pun sub semnul întrebării siguranța! A nu se trage cu și în urma unui vehicul motorizat. La folosire, a se purta întotdeauna încălțăminte. Nu este permisă folosirea vehiculelor în apropierea piscinelor, treptelor, dealurilor, străzilor sau pantelor. Sarcina admisă numai pentru un singur copil (până la 50 kg).

UA: Користування під безпосереднім наглядом дорослих. Ретельне нанесення наклейок виконується дорослими. Перш ніж наклеювати етикетки, слід очистити поверхню виробу від жиру та пилу стандартним засобом для миття скла. Цілковите приклеювання етикеток досягається за 48 годин. Регулярно перевіряйте кріплення. Не робити жодних модифікацій, які можуть зашкодити безпеці! Не чіплятя до транспортного засобу із двигуном. Користуватися тільки у взутті. Машинами не дозволяється користуватися поблизу басейнів, сходів, пагорбів, доріг чи на ухилі. Витримує вагу лише одного дитини (до 50 кг).

EST: Kasutada ainult täiskasvanu otsese järelevalve all! Kleebised tuleb hoolikalt paigaldada täiskasvanu poolt. Puhastage toote pind enne etikettide pealekleepimist tavalise klaasipuhastusvahendiga rasvast ja tolmust. Etiketid saavutavad täie kleepumisjõu 48 tunni pärast. Kontrollida regulaarselt kinnitusi. Ärge tehke muudatusi, mis ohustavad turvalisust. Ärge vedage mootorsõiduki järel. Kasutamisel kanda alati jalanõusid. Sõidukeid ei tohi kasutada ujumisbasseinide, astmete, küngaste, tänavate või nõlvade läheduses. Kandevõime ainult ühele lapsele (kuni 50 kg).

LT: Galima naudoti tik prižiūrint suaugusiesiems. Lipdukus rūpestingai užklijuoti turi suaugusysis. Prieš klijuodami etiketes nuo gaminio paviršiaus įprastiniu stiklo valikliu nuvalykite riebalus ir dulkes. Etikečių visiškai prikimba po 48 valandų. Reguliariai tikrinti tvirtinimus. Nedaryti pakeitimų, galinčių sumažinti saugą! Negalima traukti prikabinus prie motorinės transporto priemonės. Visuomet važinėti apsiavus batus. Transporto priemonių negalima naudoti prie plaukimo baseinų, laiptų, kalvų, gatvių arba įkalnių. Atlaiko vaiko svorį (iki 50 kg)

LV: Izmantot vienigi tiešā pieaugušo uzraudzībā. Pieaugušajam uzmanīgi jāpielīmē uzlīmes. Pirms aplīmēšanas ar etiķetēm no produkta virsmas notīriet eļļas un putekļus, izmantojot komerciālu stiklu tīrīšanas līdzekli. Etiķetes pilnībā pielip pēc 48 stundām. Regulāri pārbaudīt stiprinājumus. Neveikt izmaiņas, kas mazina drošību! Neizmantot, lai pārvietotos aiz motorizēta transporta līdzekļa. Vienmēr izmantot ar apautām kājām. Neizmantot braucamos baseinu, pakāpienu, pauguru, ielu vai kāpumu tuvumā. Maksimālais bērna svars (līdz 50 kg).

AR: تستخدم تحت الإشراف المباشر من شخص بالغ. يجب وضع المادة اللاصقة بحذر وبواسطة أحد . يجب قبل وضع الملصقات تنظيف البالغ ن سطح المنتج من الدهون وا أ لتربة بواسطة منظف زجاج عادي. يكون ارتباط الملصقات بالكامل بعد مرور 48 ساعة. تحقق من الأربطة بانتظام. لا تُجر أي تعديلات قد تُقلل مستوى السلامة! لا تجرها خلف مركبة بمحرك. احرص على ارتداء الأحذية دائماً أثناء الاستخدام. يجب عدم استخدام المركبات قرب حمامات السباحة، أو درجات السلم، أو التلال أو الطرق أو المنحدرات. قدرة الحمل تكفي لطفل واحد فحسب (بوزن يصل إلى 50 كجم).

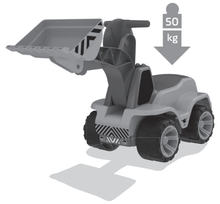

WARNING!

To reduce the risk of injury, adult supervision is required.
Never use in roadways, near motor vehicles, on or near steep inclines or steps, swimming pools or other bodies of water, always wear shoes and never allow more than 1 rider.

66661021 P8/8

BIG-SPIELWARENFABRIK
GmbH & Co. KG
Ernst-A.-Bettag-Allee 10-30
96152 Burghaslach | Germany
Tel. +49(0) 9552 - 93 01 59 2
Fax. +49(0) 9552 - 93 01 86 6
big.de | service.big.de
BIG-BOBBY-CAR

Power-Worker
Maxi Loader

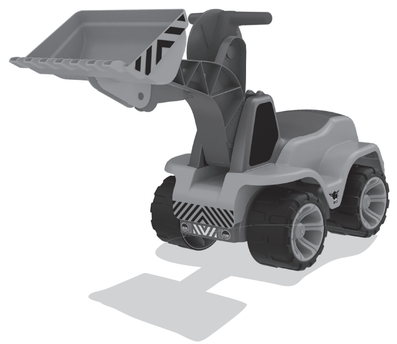

800055813

3-7 Jahre years ans

big.de

55813_Anl_PW_Maxi_Loader_66661021_RZ.indd 6-1
22.10.21 13:16

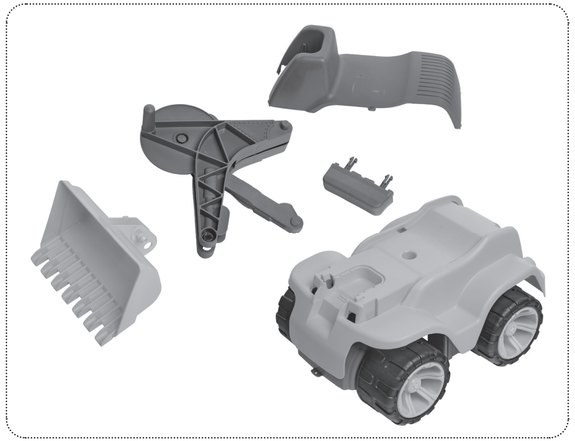

Montageanleitung/Assembly instructions/Instructions de montage

I: Istruzioni per il montaggio
NL: Montagehandleiding
E: Instrucciones de montaje
P: Instruções de montagem
DK: Montagevejledning
S: Monteringsbeskrivning
FIN: Asennusohje
N: Monteringsanvisning
H: Szerelési útmutatás
CZ: Návod k montáži
PL: Instrukcja montażu
GR: Οδηγία συναρμολόγησης
RUS: Инструкция по монтажу
TR: Montaj talimatı
SI: Navodila za montažo
HRV: Uputa za montažu
SK: Návod na montáž
BG: Ръководство за монтаж
RO: Instrucţiuni de montaj
UA: Керівництво з монтажу
EST: Kokkupanekujuhend
LT: Montavimo instrukcija
LV: Uzstādīšanas instrukcijas
AR: دليل التجميع

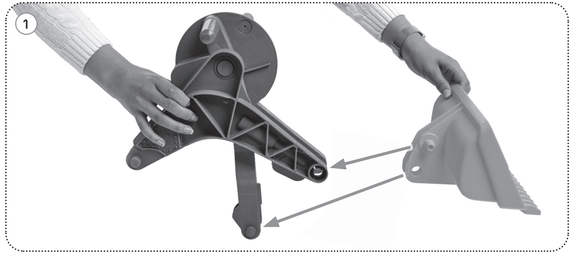

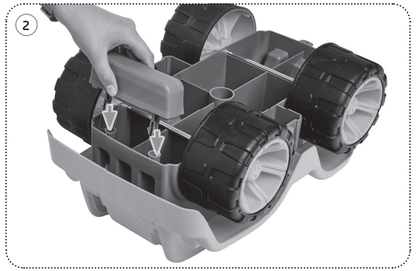

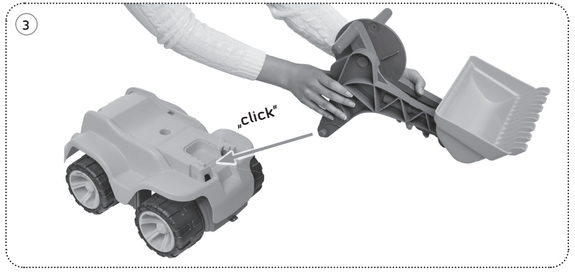

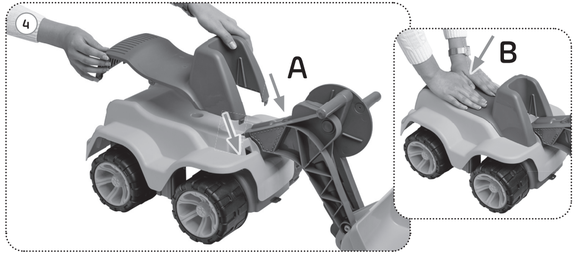

Ersatzteilübersicht/Spare parts overview/Vue d'ensemble des pièces détachées

I: Tavola dei pezzi di ricambio
NL: Onderdelenlijst
E: Vista general de la pieza de repuesto
P: Vista geral das peças de substituição
DK: Reservedelsoversigt
S: Reservdelsöversikt
FIN: Varaosien yleiskuva
N: Oversikt over reservedeler
H: Pótalkatrész-áttekintés
CZ: Přehled náhradních dílů
PL: Lista części zamiennych
GR: Αντικατάσταση μερικής επισκόπησης
RUS: Сводная таблица запасных частей
TR: Yedek parçalar özeti
SI: Pregled nad nadomestnimi deli
HRV: Pregled zamjenskih dijelova
SK: Prehľad náhradných dielov
BG: Преглед на резервните части
RO: Privire de ansamblu asupra pieselor de schimb
UA: Перелік запасних частин
EST: Asendusosade ülevaade
LT: Atsarginių dalių apžvalga
LV: Rezerves daļu pārskats
AR: نظرة عامة على قطع الغيار

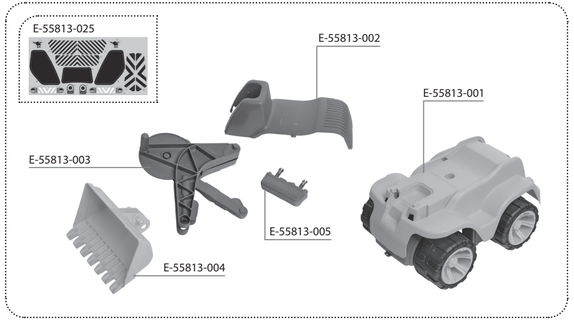

CN中文：
此款产品仅限3–7岁的儿童使用,请详细阅读以下说明及警告以减少可能的致命性伤害。妥善保存此份说明以供日后参考。

警告： 产品已由厂方完成安装。

- 需由成人陪同直接监督下使用.切勿在会对行人不安全的区域使用本产品。
- 需由成人指导正确的安全使用方法后方可使用,避免在使用过程中因跌倒或者碰撞对使用者或他人造成不必要的危险和伤害,切勿在玩具容易滚动的台阶或者陡坡使用， 离水池或其他有水的地方,使用本产品需穿上鞋子。
- 产品仅限一人乘骑,该产品的最大承载重量:50公斤
- 指导儿童在玩具未确定完全组装完成前不可使用。
- 指导儿童在使用玩具时需将手、脚、身上松脱的衣物以及头发与车轮保持距离。
- 使用前定期检查或者更换损坏或者磨损的配件。
- 清洁说明：
- 日常清理：使用温和的肥皂水清理。
- 弃置处理说明：
- 请尽可能的回收处理。必须依政府的法律规定作适当的弃置处理。

安装说明：

1. 将铲斗镶嵌在前臂前方突出的两个圆孔内。
2. 将车身翻转底部朝上并将长方形固定销插入指定的圆孔加以固定。
3. 将已组装的前臂插入车体前方凹陷的位置加以固定。
4. 将黄色固定罩从上往下掐入前臂与车体指定位置。

注：产品已由厂方完成安装，如产品需更换部件可按照以上步骤进行拆卸和安装。

55813_Anl_PW_Maxi_Loader_66661021_RZ.indd 2-5
22.10.21 13:16